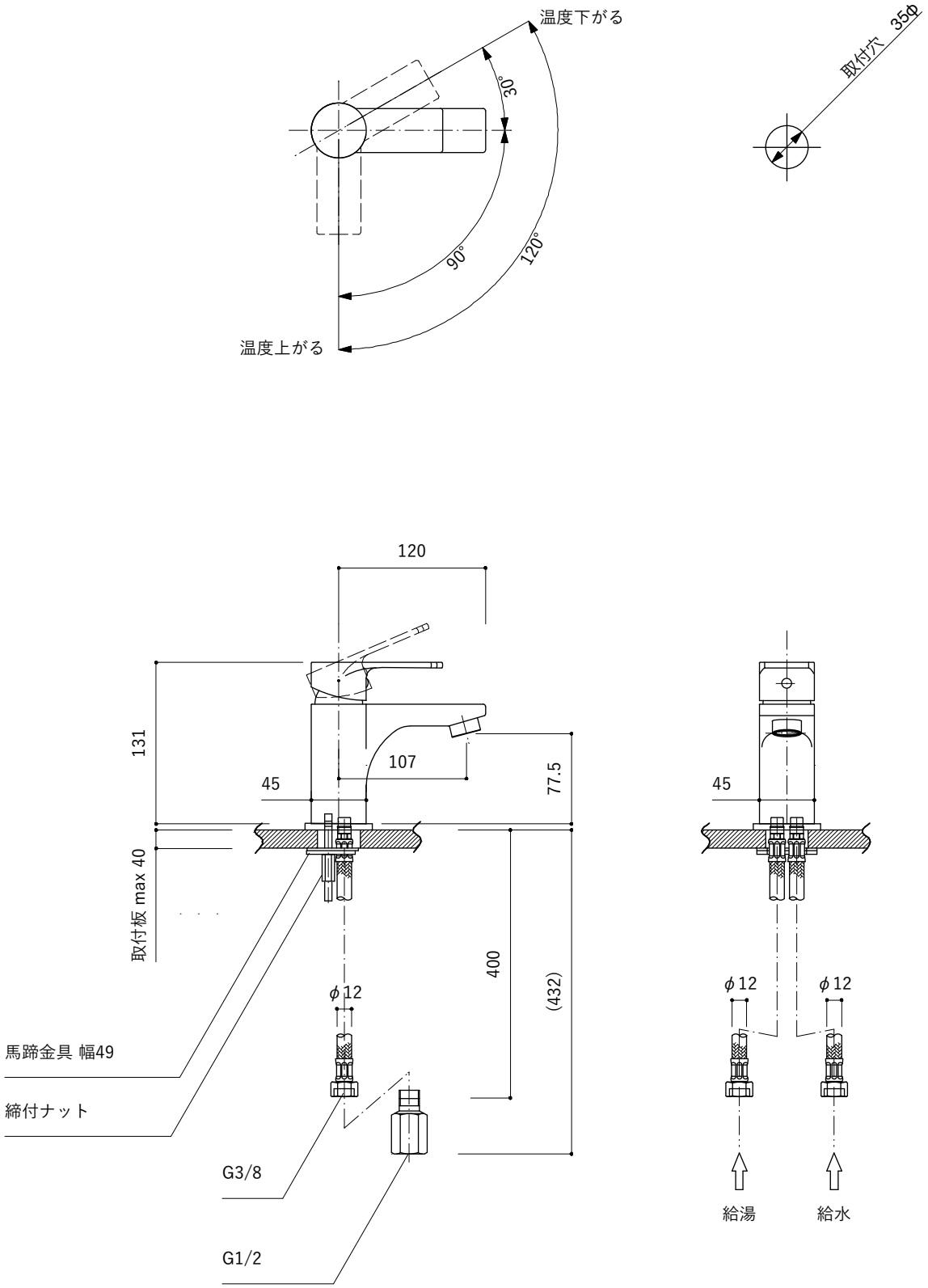
温度下がる
30°
90°
120°
温度上がる
取付穴 35φ
120
131
107
77.5
45
45
取付板 max 40
400
(432)
φ12
φ12
φ12
馬蹄金具 幅49
締付ナット
G3/8
G1/2
給湯
給水