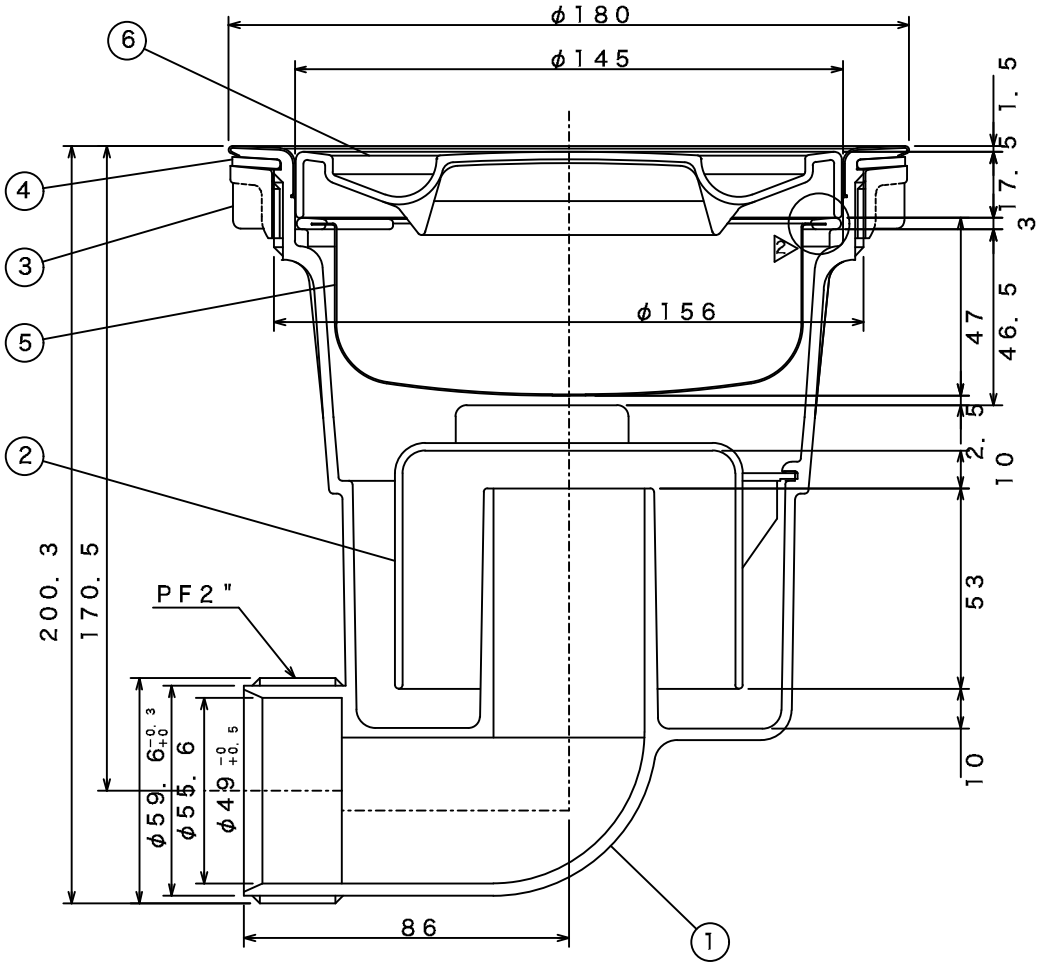

⚠ 図番1（PP）、2（PP）、5（PP）
6（PP）以上の商品については抗菌剤
入りあり。

図番	品名	材質	備考
6	排水プレートC	PP	15364
5	EC カゴ 50mm	PP, SUS304	15315
4	BK平PK	CR	15154
3	BKロックナット	ABS	15127
2	BK防臭器	PP	15128
1	EC−1本体	PP・SUS304	15306