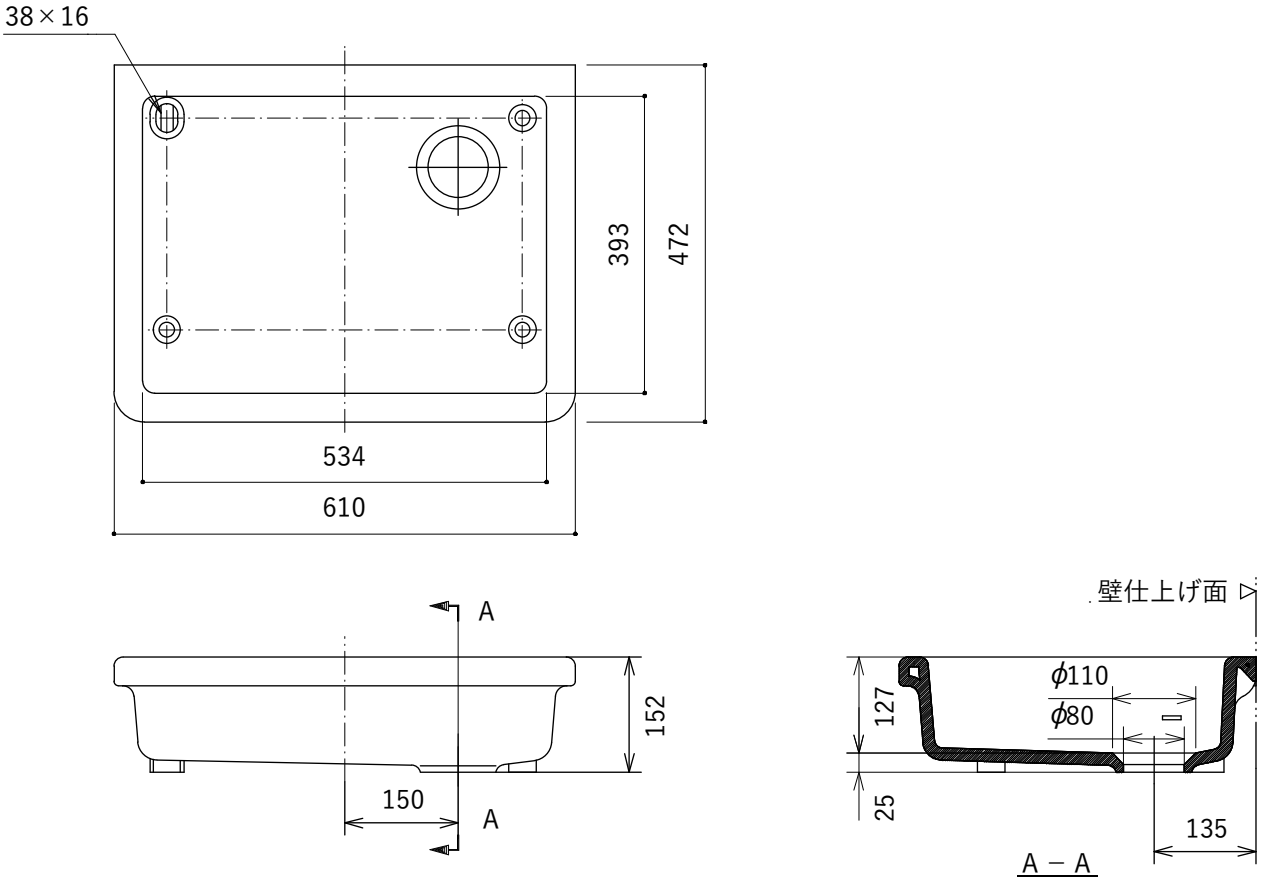
38×16
393
472
534
610
A
152
150
A
壁仕上げ面
127
φ110
φ80
25
135
A − A