toolbox　オーダーキッチン天板　製作図

https://www.r-toolbox.jp
E-mail：contact@r-toolbox.jp

・ご希望の幅（W）・奥行（D）がご指定可能です。（指定寸法の範囲内・1mm単位）※納品サイズは数ミリの公差があります。
・ご注文・見積もりは商品ページよりお願いいたします。
・シンク・コンロサイズが商品ページの注文内容と合っているかご確認ください。

スクエア520シンク・右シンク

商品ID：KB-KC012-17-G183

【平面図】

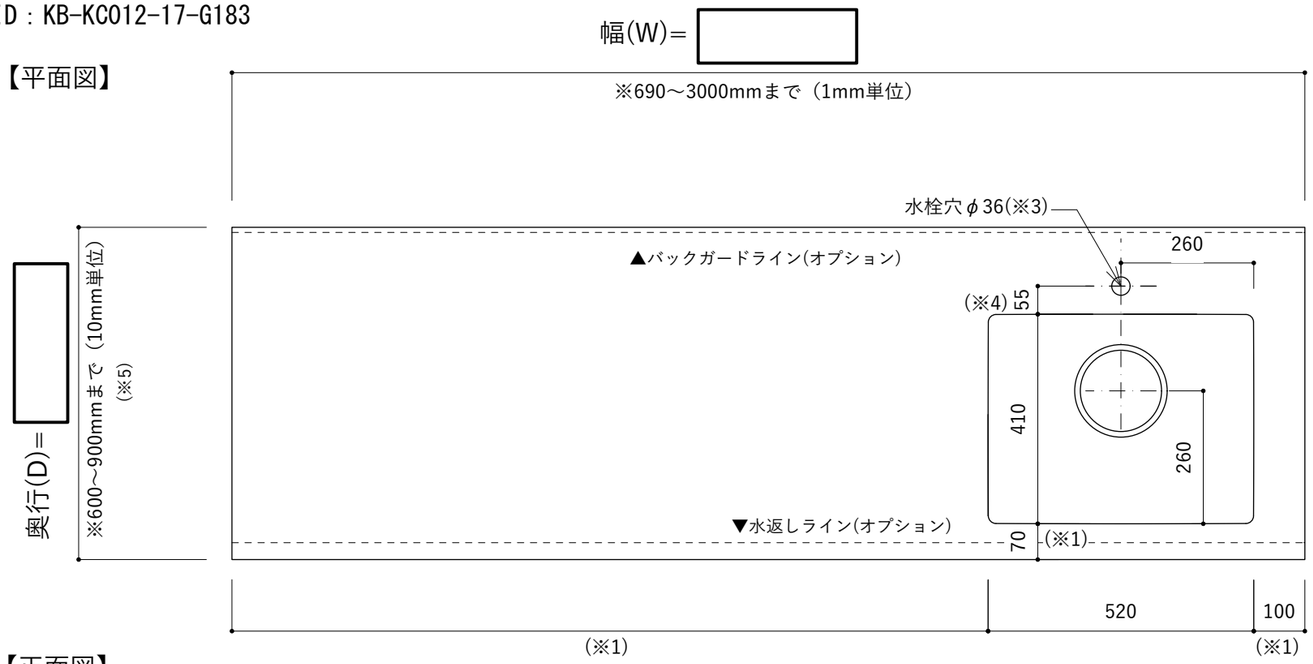

オプション詳細

※商品ページでオプションを必ず選択してください。

バックガード

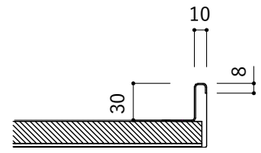

※壁側1辺のみの加工です。

水返し

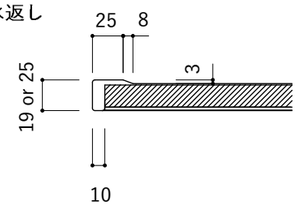

※手前側1辺のみの加工です。

・(※1)の最小寸法は「70mm」
・(※2)の最小寸法は「60mm」
・(※3)水栓穴のサイズはφ10～50mmの間で、
　ミリ単位で変更指定可能
・(※4)の最小寸法は「55mm」
・(※5)水栓穴なしは「550mm～」指定可能

仕様

天板 T16 or T22
・SUS304 T1.0
・裏貼り T12 or T18合板+T2.5化粧合板(白)
・仕上　※ヘアライン or バイブレーション
・水栓穴 φ36（1箇所）※あり or なし

シンク T1.0（角R15）
・幅 520mm×奥行 410mm×深さ 195mm
・排水トラップ・蛇腹ホース付属
・整音シート・結露防止カバー ※あり or なし
・排水位置：シンク中央　排水口径φ180

四辺小口断面（共通）

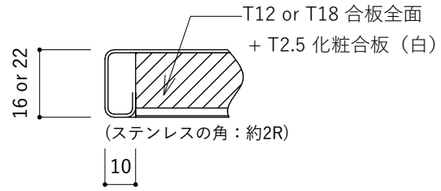

※ステンレスを裏面に10mm折り返しています。
化粧合板とは若干の公差があります。

【正面図】

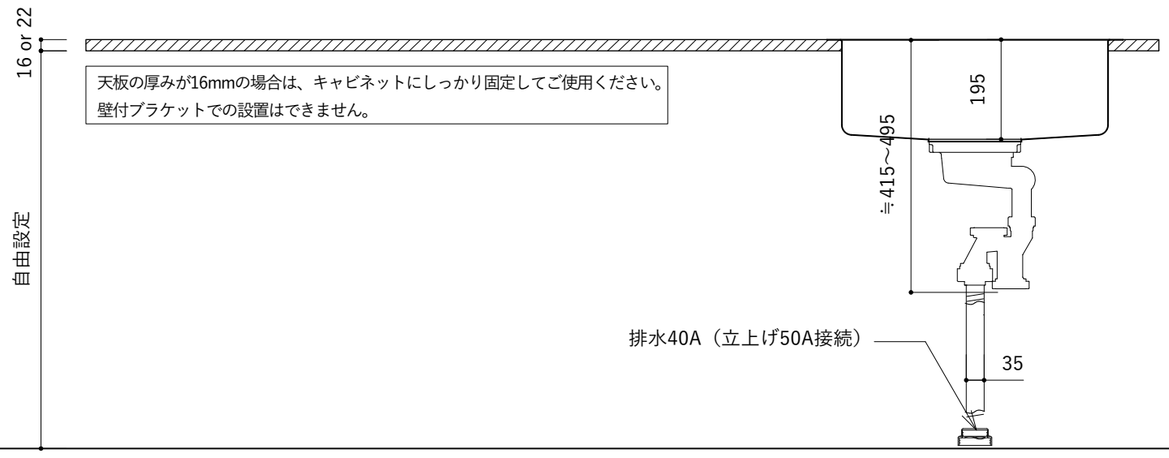

【断面図】

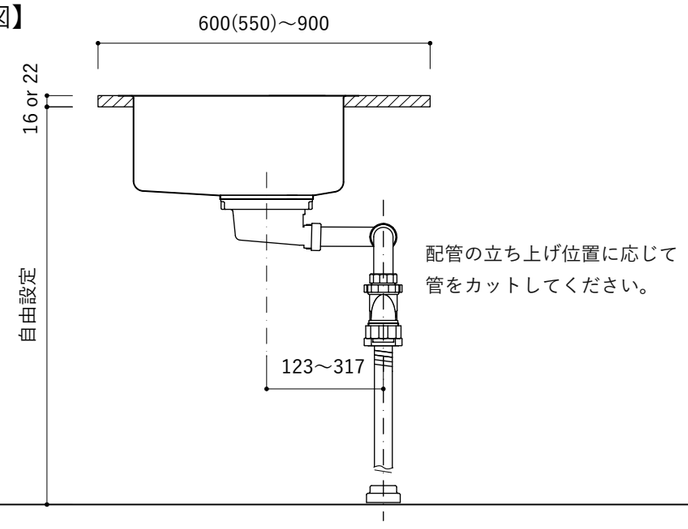

シンク位置／水栓穴位置・径・追加／コンロ開口位置・サイズの自由変更をご希望の場合

ご注文の際に「通信欄」の「資料の提供（地図・図面など）」に、ご希望の変更寸法・位置記載したPDF,JPG/JPEG,PNG：5MB以下）をアップロードしてください。
（位置の変更がない場合、製作図の送付は不要です。）
※ご注文時はオプションの「シンク・水栓穴・コンロ位置変更」を必ずご選択ください。

注文番号	
注文者名	
E-mail	

toolbox　オーダーキッチン天板　製作図

https://www.r-toolbox.jp
E-mail：contact@r-toolbox.jp

・ご希望の幅（W）・奥行（D）がご指定可能です。（指定寸法の範囲内・1mm単位）※納品サイズは数ミリの公差があります。
・ご注文・見積もりは商品ページよりお願いいたします。
・シンク・コンロサイズが商品ページの注文内容と合っているかご確認ください。

スクエア520シンク・左シンク

商品ID：KB-KC012-17-G183

幅(W)＝

【平面図】

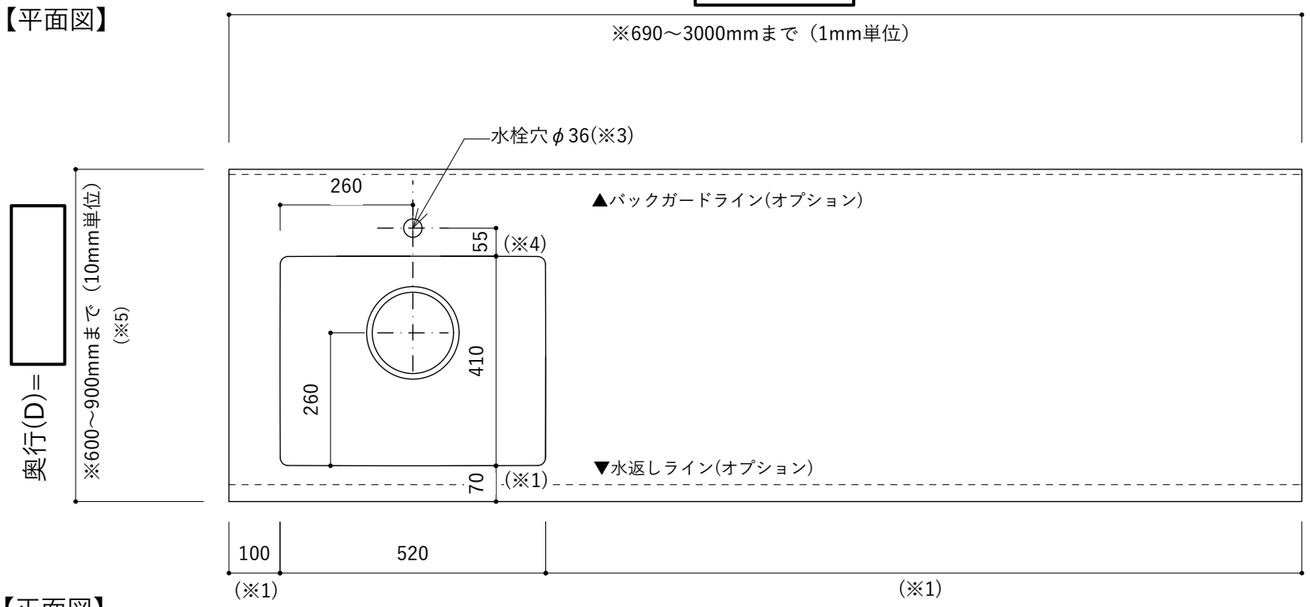

オプション詳細

※商品ページでオプションを必ず選択してください。

バックガード

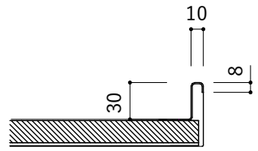

※壁側1辺のみの加工です。

水返し

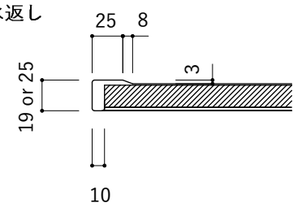

※手前側1辺のみの加工です。

・(※1)の最小寸法は「70mm」
・(※2)の最小寸法は「60mm」
・(※3)水栓穴のサイズはφ10～50mmの間で、
　ミリ単位で変更指定可能
・(※4)の最小寸法は「55mm」
・(※5)水栓穴なしは「550mm～」指定可能

仕様

天板 T16 or T22
・SUS304 T1.0
・裏貼り T12 or T18合板+T2.5化粧合板(白)
・仕上　※ヘアライン or バイブレーション
・水栓穴 φ36（1箇所）※あり or なし

シンク T1.0（角R15）
・幅 520mm×奥行 410mm×深さ 195mm
・排水トラップ・蛇腹ホース付属
・整音シート・結露防止カバー ※あり or なし
・排水位置：シンク中央　排水口径φ180

四辺小口断面（共通）

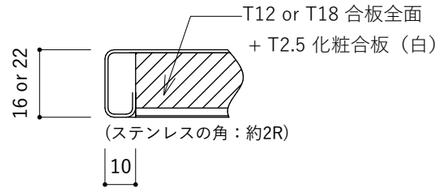

※ステンレスを裏面に10mm折り返しています。
化粧合板とは若干の公差があります。

【正面図】

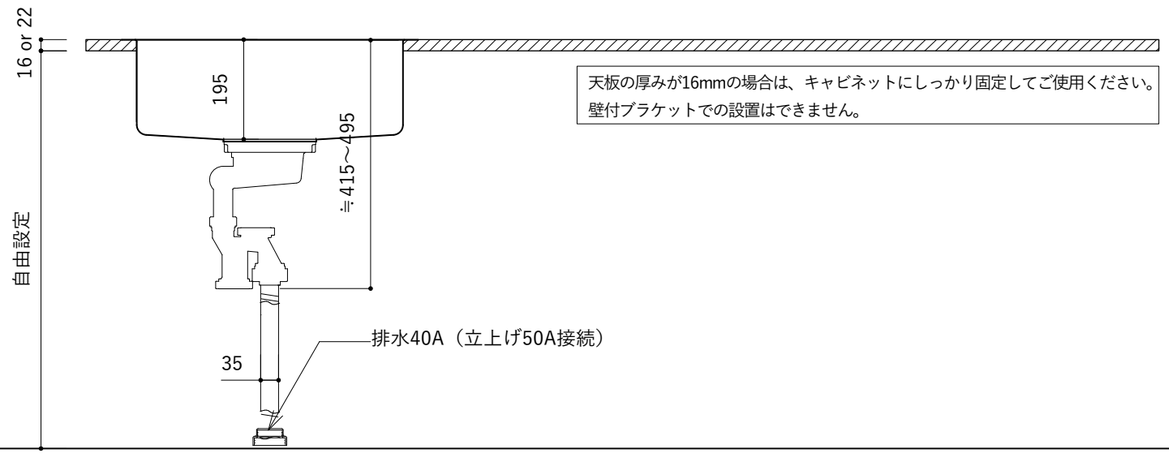

天板の厚みが16mmの場合は、キャビネットにしっかり固定してご使用ください。
壁付ブラケットでの設置はできません。

【断面図】

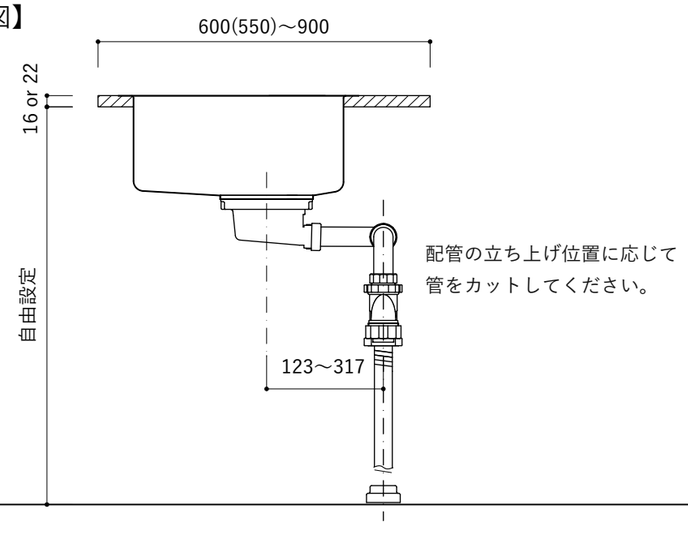

配管の立ち上げ位置に応じて
管をカットしてください。

シンク位置／水栓穴位置・径・追加／コンロ開口位置・サイズの自由変更をご希望の場合

ご注文の際に「通信欄」の「資料の提供（地図・図面など）」に、ご希望の変更寸法・位置記載したPDF,JPG/JPEG,PNG：5MB以下）をアップロードしてください。
（位置の変更がない場合、製作図の送付は不要です。）
※ご注文時はオプションの「シンク・水栓穴・コンロ位置変更」を必ずご選択ください。

注文番号	
注文者名	
E-mail	